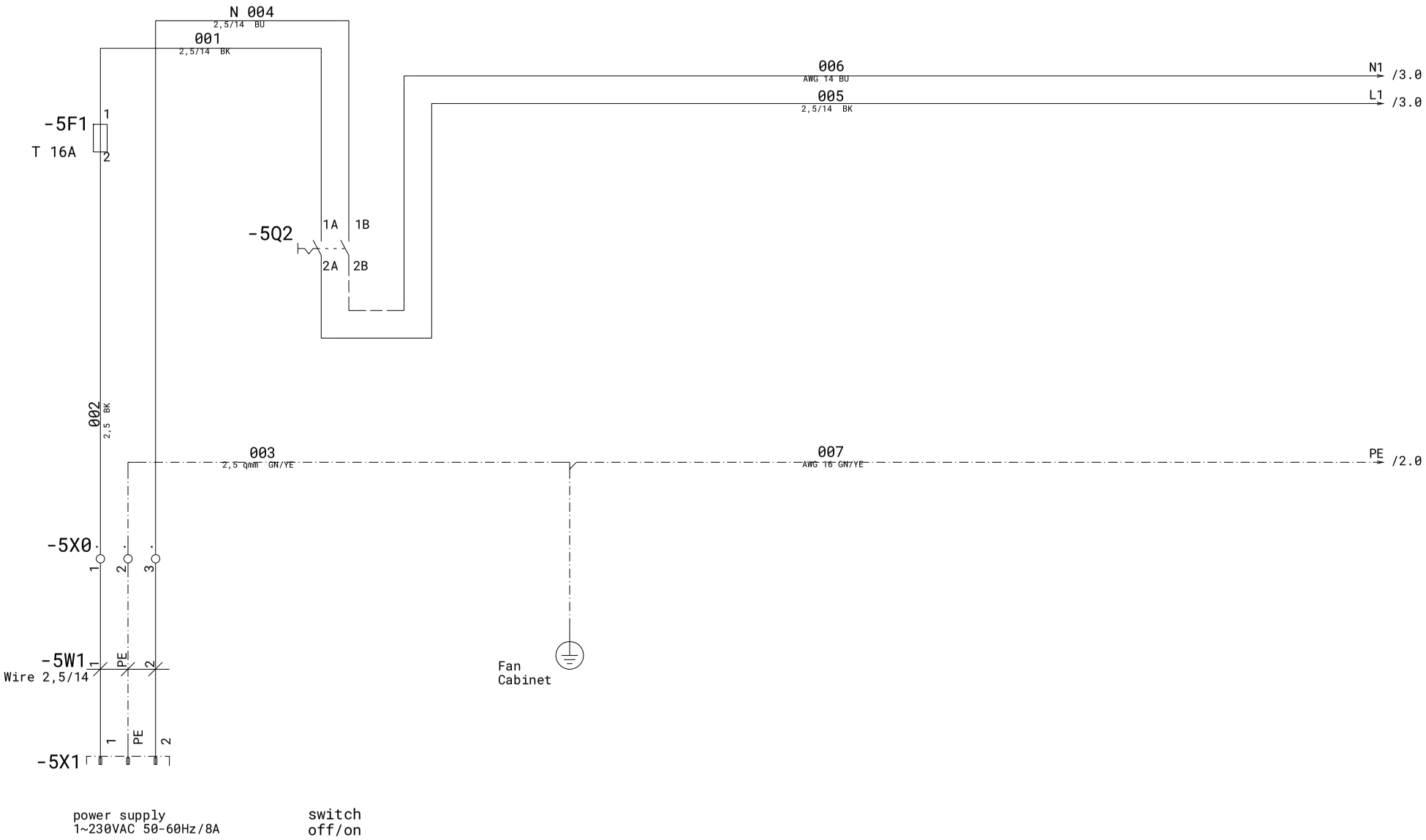

				Datum	07.05.25		ABICOR BINZEL® Alexander Binzel Schweisstechnik GmbH & Co. KG Kiesacker 35418 Buseck GERMANY	supply	Projekt-Nummer		Anlage	=
				Bearb.					xFUME ADV 230V V1.0 W3		Ort	+
				Gepr.								
Zustand	Änderung	Datum	Name	Norm	DIN 81346	Ers. f.	Ers. d.			Zeichnungsnummer SPL.0904.0	Blatt	1
											von	7

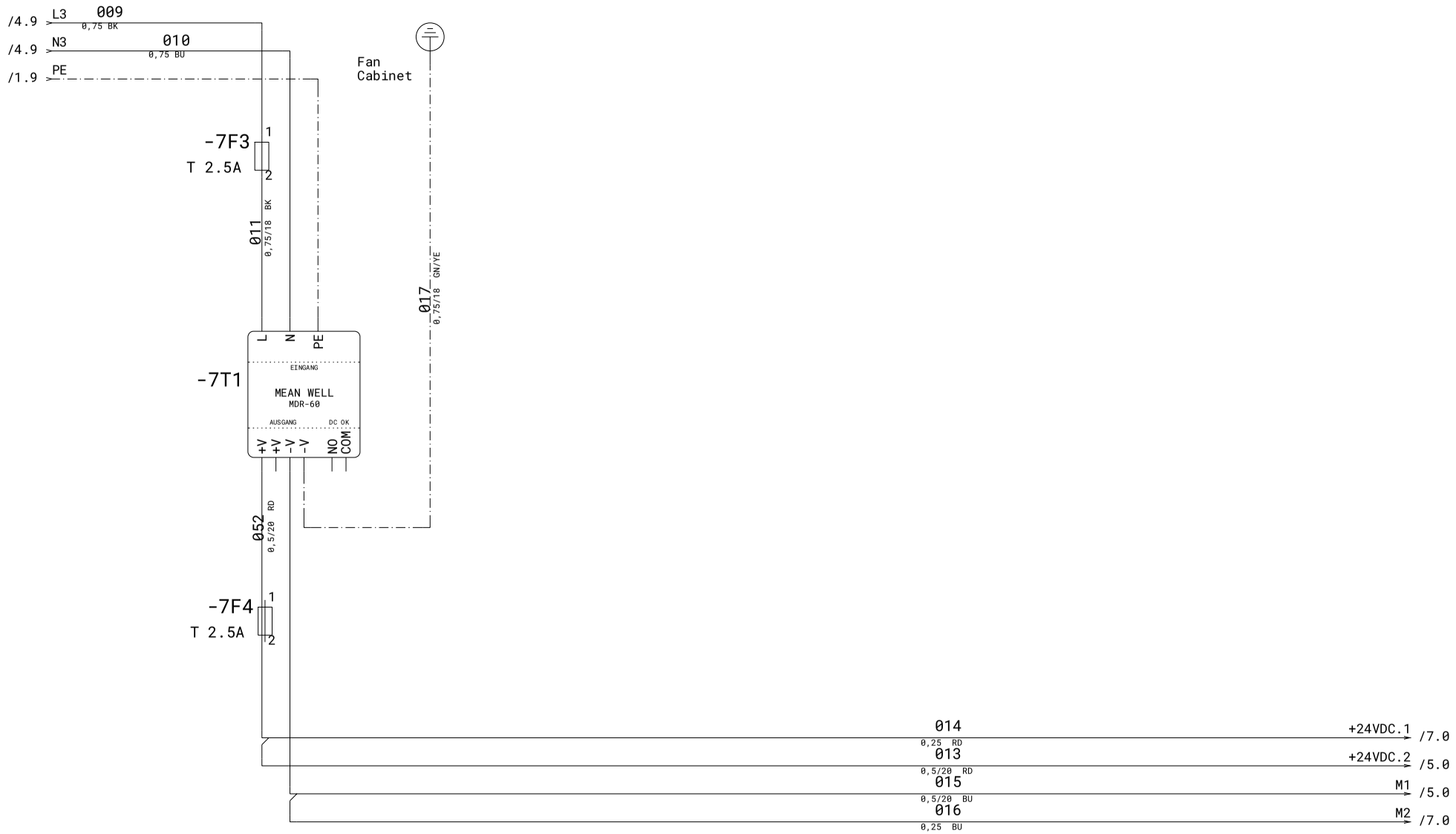

power supply unit 24VDC

				Datum	07.05.25		ABICOR BINZEL	Alexander Binzel Schweisstechnik GmbH & Co. KG Kiesacker 35418 Buseck GERMANY	power supply 24VDC	Projekt-Nummer	Anlage =
				Bearb.						xFUME ADV 230V V1.0 W3	Ort +
				Gepr.						Zeichnungsnummer	Blatt 2
Zustand	Änderung	Datum	Name	Norm	DIN 81346	Ers. f.	Ers. d.			SPL.0904.0	von 7

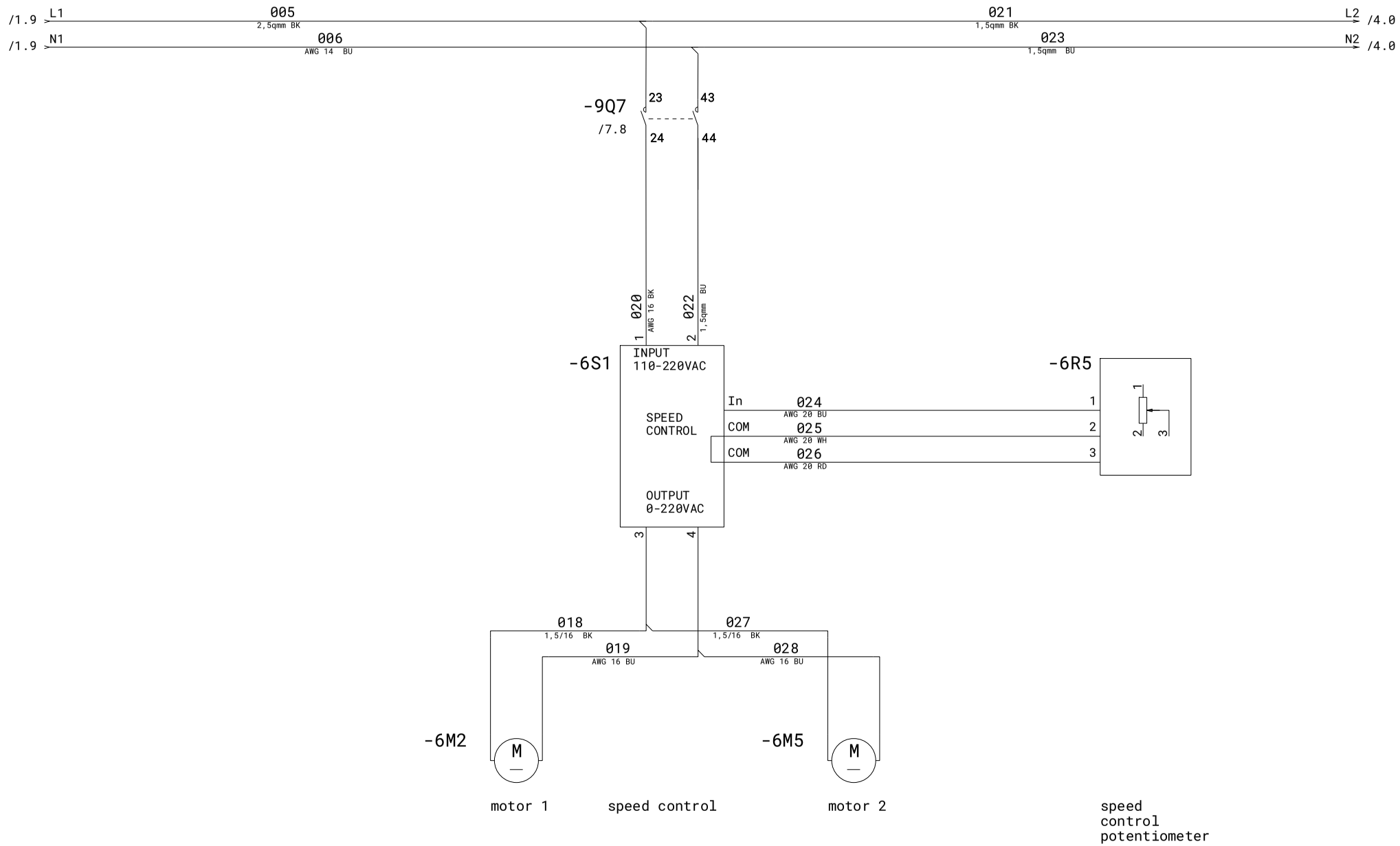

				Datum	07.05.25		ABICOR BINZEL Alexander Binzel Schweisstechnik GmbH & Co. KG Kiesacker 35418 Buseck GERMANY	motors	Projekt-Nummer	Anlage	=	
				Bearb.					xFUME ADV 230V V1.0 W3	Ort	+	
				Gepr.						Zeichnungsnummer		Blatt 3
Zustand	Änderung	Datum	Name	Norm	DIN 81346	Ers. f.	Ers. d.			SPL.0904.0		von 7

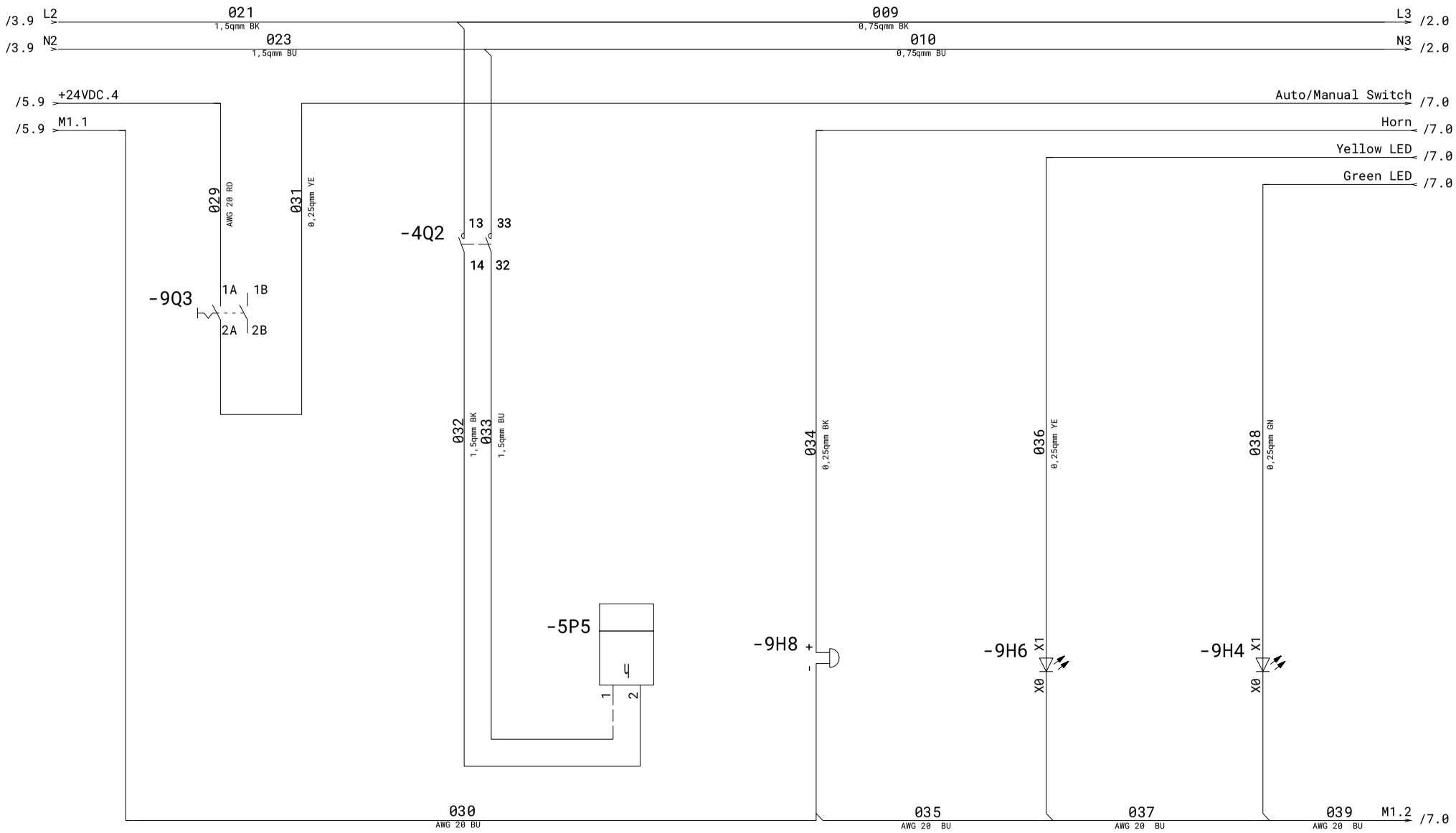

switch
manual/auto

hour meter

horn

filter warning
LED yellow

power on
LED white/green

				Datum	07.05.25		ABICOR BINZEL Alexander Binzel Schweisstechnik GmbH & Co. KG Kiesacker 35418 Buseck GERMANY	front display	Projekt-Nummer	Anlage	=
				Bearb.					xFUME ADV 230V V1.0 W3	Ort	+
				Gepr.					Zeichnungsnummer	Blatt	4
Zustand	Änderung	Datum	Name	Norm	DIN 81346	Ers. f.	Ers. d.		SPL.0904.0	von	7

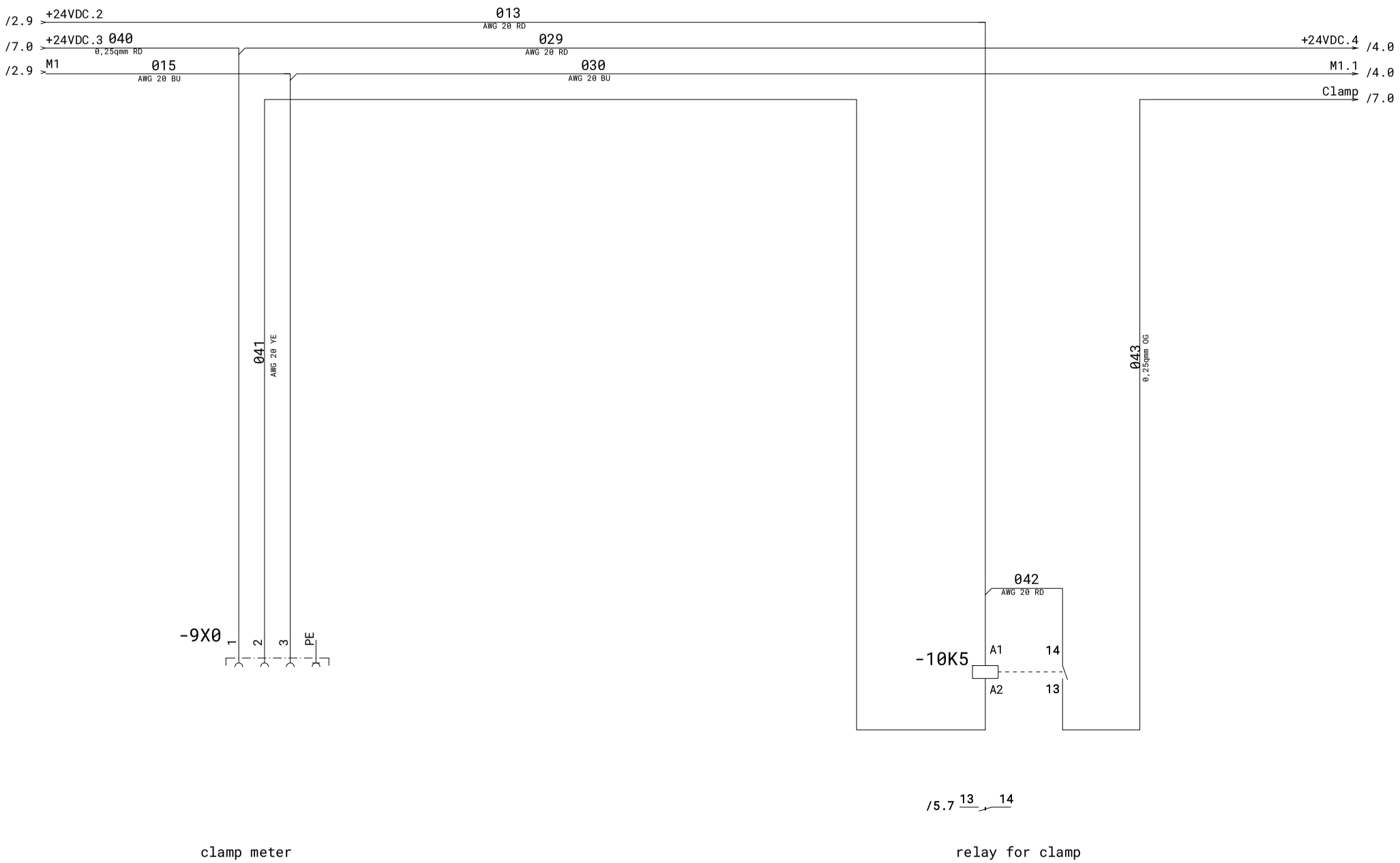

				Datum	07.05.25		ABICOR BINZEL Alexander Binzel Schweisstechnik GmbH & Co. KG Kiesacker 35418 Buseck GERMANY	clamp meter	Projekt-Nummer	Anlage	=
				Bearb.					xFUME ADV 230V V1.0 W3	Ort	+
				Gepr.					Zeichnungsnummer	Blatt	5
Zustand	Änderung	Datum	Name	Norm	DIN 81346	Ers. f.	Ers. d.		SPL.0904.0	von	7

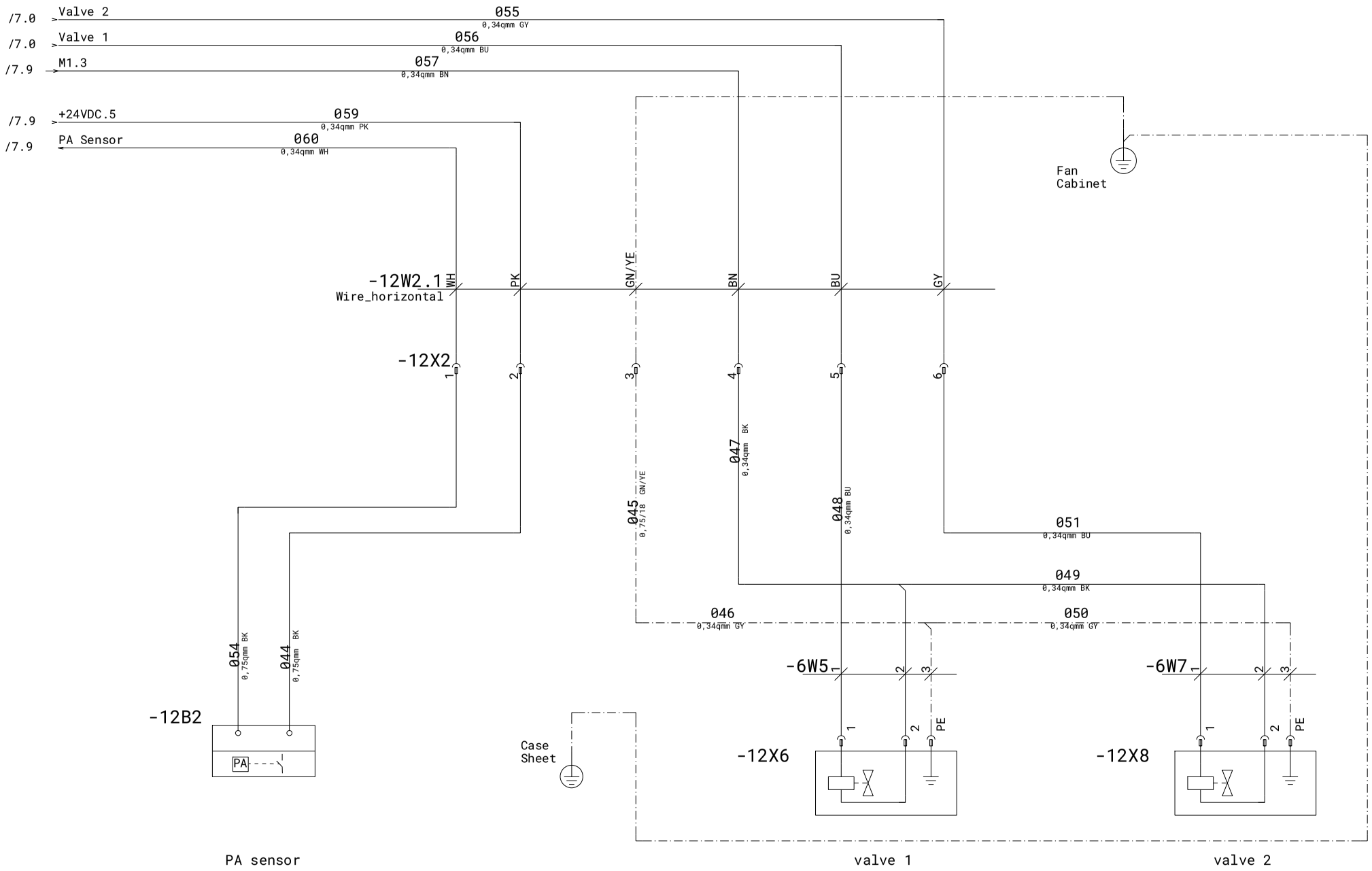

				Datum	07.05.25		ABICOR BINZEL Alexander Binzel Schweisstechnik GmbH & Co. KG Kiesacker 35418 Buseck GERMANY	valves & PA sensor	Projekt-Nummer	Anlage	=
				Bearb.					xFUME ADV 230V V1.0 W3	Ort	+
				Gepr.					Zeichnungsnummer	Blatt	6
Zustand	Änderung	Datum	Name	Norm	DIN 81346	Ers. f.	Ers. d.		SPL.0904.0	von	7

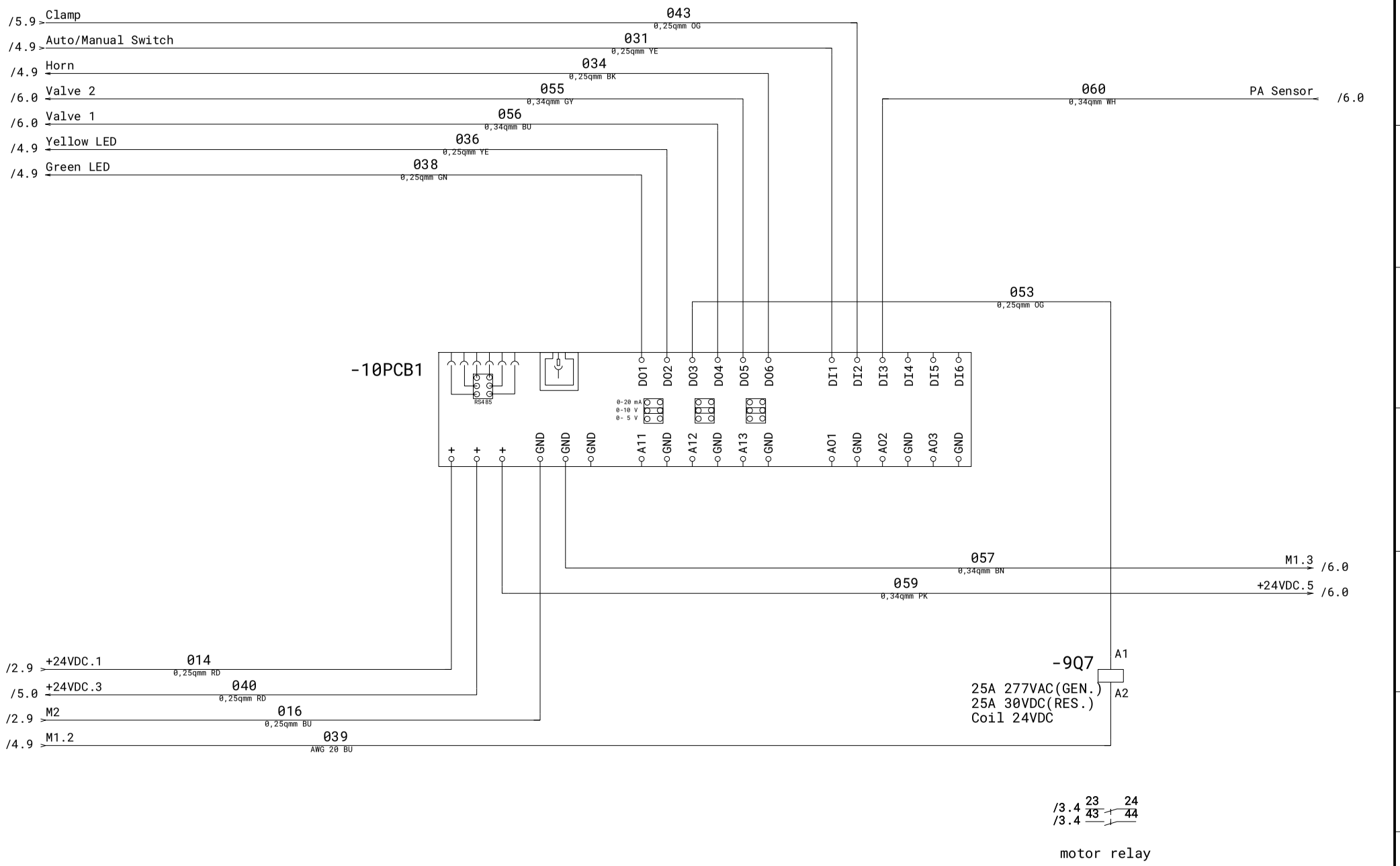

				Datum	07.05.25		ABICOR BINZEL® Alexander Binzel Schweisstechnik GmbH & Co. KG Kiesacker 35418 Buseck GERMANY	PCB	Projekt-Nummer	Anlage	=	
				Bearb.					xFUME ADV 230V V1.0 W3	Ort	+	
				Gepr.						Zeichnungsnummer		Blatt 7
Zustand	Änderung	Datum	Name	Norm	DIN 81346	Ers. f.	Ers. d.			SPL.0904.0		von 7